RASAERBA A BATTERIA CORDLESS

EZ40VTDE46N

GUIDA UTENTE

©2019 Energizer. Energizer e le grafiche qui riportati sono marchi di Energizer Brands, LLC e relative filiali e sono utilizzati su licenza da Builder SAS.
Tutti gli altri marchi appartengono ai rispettivi proprietari.
Builder SAS e Energizer Brands, LLC non sono affiliati ai rispettivi proprietari dei loro marchi.

Cominciamo.

Sappiamo che non vedi l’ora di usare il prodotto, saremo brevi!

IMPORTANTE

LEGGERE ATTENTAMENTE PRIMA DELL'USO. CONSERVARE PER RIFERIMENTI FUTURI.

Pratiche operative di sicurezza per rasaerba elettrici a batteria.

Formazione

a) Leggere attentamente le istruzioni. Acquisire familiarità con i comandi e il corretto utilizzo della macchina.
b) Non consentire mai a bambini o persone che non conoscono queste istruzioni di utilizzare la macchina. Le normative locali possono limitare l'età dell'operatore.
c) Non azionare mai la macchina mentre si trovano nelle vicinanze persone, soprattutto bambini, o animali domestici.
d) Tenere presente che l'operatore (o l'utente) è responsabile di incidenti o pericoli che si verificano ad altre persone o alle loro proprietà.

Preparazione

a) Durante il funzionamento della macchina indossare sempre scarpe robuste e pantaloni lunghi. Non azionare la macchina a piedi nudi o indossando sandali aperti. Evita di indossare indumenti larghi o con corde o lacci pendenti.
b) Ispezionare accuratamente l'area in cui si intende utilizzare la macchina e rimuovere tutti gli oggetti che possono essere proiettati dalla macchina durante il taglio.
c) Prima dell'uso, ispezionare sempre visivamente per verificare che la lama, il bullone della lama e il gruppo della lama non siano usurati o danneggiati. Sostituire i componenti usurati o danneggiati in gruppi per preservare l'equilibrio. Sostituire le etichette danneggiate o illeggibili.

Utilizzo

a) Utilizzare la macchina con luce naturale o artificiale adeguata
b) Evitare di utilizzare la macchina su erba bagnata.
c) Essere sempre sicuri del proprio appoggio sui pendii.
d) Camminare, non correre mai.
e) Tagliare l'erba trasversalmente ai pendii, mai salendo e scendendo.
f) Prestare estrema cautela quando si cambia direzione sui pendii.
g) Non falciare pendii eccessivamente ripidi.
h) Usare la massima cautela durante la retromarcia o quando si tira la macchina verso di sé.
i) Arrestare le lame se la macchina deve essere inclinata per il trasporto quando si attraversano superfici diverse dall'erba e quando si trasporta la macchina da e verso l'area da tagliare.
j) Non azionare mai la macchina con protezioni o ripari difettosi, o senza dispositivi di sicurezza, ad esempio deflettori e/o cesto di raccolta, che devono essere sempre installati.
k) Accendere il motore con attenzione secondo le istruzioni e con i piedi ben lontani dalle lame.
l) Non inclinare la macchina quando si accende il motore, a meno che la macchina non debba essere inclinata per l'avviamento. In questo caso non inclinare più del necessario e sollevare solo la parte che si trova lontano dall'operatore.
m) Non avviare la macchina stando di fronte all'apertura di scarico.
n) Non mettere mani o piedi vicino o sotto le parti rotanti. Tenersi sempre lontani dall'apertura di scarico.
o) Non trasportare la macchina mentre è in funzione.
p Fermare la macchina e rimuovere la batteria. Assicurarsi che tutte le parti in movimento si siano fermate completamente.

Arrestare la macchina e rimuovere il dispositivo di disabilitazione. Assicurarsi che tutte le parti in movimento si siano fermate completamente ogni volta che lasci la macchina, prima di rimuovere ostruzioni o di sbloccare lo scivolo, prima di controllare, pulire o lavorare sulla macchina,
dopo aver colpito un oggetto estraneo. Ispezionare la macchina per rilevare eventuali danni ed effettuare riparazioni prima di riavviare e utilizzare la macchina; se la macchina inizia a vibrare in modo anomalo: (controllare immediatamente), verificare i danni, sostituire o riparare le parti danneggiate, controllare e serrare le parti allentate.

Manutenzione e conservazione

a) Tenere serrati tutti i dadi, i bulloni e le viti per assicurarsi che la macchina funzioni in condizioni di sicurezza.
b) Controllare frequentemente l'usura o il deterioramento del cesto di raccolta
c) Sulle macchine con lama multipla, fare attenzione poiché la rotazione di una lama può causare la rotazione di altre lame
d) Fare attenzione durante la regolazione della macchina per evitare che le dita rimangano intrappolate tra le lame in movimento e le parti fisse della macchina.
e) Lasciare sempre raffreddare la macchina prima di riporla
f) Durante la manutenzione delle lame, tenere presente che, anche se la fonte di alimentazione è spenta, le lame possono ancora essere in movimento, non avvicinare le mani o altre parti del corpo
g) Sostituire le parti usurate o danneggiate per sicurezza. Utilizzare solo parti di ricambio e accessori originali.

Istruzioni aggiuntive

- Non utilizzare questo dispositivo in caso di pioggia.
- Non utilizzare il dispositivo in condizioni meteorologiche avverse (pioggia, temporali, temporali, ecc.) e in caso di rischio di fulmini
- La connessione dei cavi deve essere asciutta
- Un collegamento errato può causare lesioni gravi o morte.
- Verificare che la batteria sia in buone condizioni. Non utilizzare l'apparecchio se è danneggiato o usurato.
- Non utilizzare mai l'apparecchio se le protezioni sono difettose o sprovviste di dispositivi di sicurezza, ad esempio il sacco di raccolta.
- Falciare di giorno o sotto un'adeguata luce artificiale.
- Evitare di utilizzare l'unità sull'erba bagnata o sotto la pioggia.
- Verificare che la batteria sia inserita correttamente nella macchina.
- Non esporre il cavo a fonti di calore. Evitare che venga a contatto con solventi, olio, combustibili o oggetti macchiati.
- Fermare e rimuovere la batteria:
o Ogni volta che lasci il dispositivo
o Prima di risolvere un problema.
o Prima di controllare, pulire o lavorare sull'unità.
o Se l'unità inizia a vibrare in modo anomalo
- Assicurati sempre la tua posizione sulle piste.
- Tagliare l’erba sui pendii trasversalmente, mai in salita e in discesa.
- Prestare la massima attenzione quando si cambia direzione sui pendii.
- Non tagliare l’erba su pendenze superiori a 20 gradi.
- Camminare, non correre mai, non farsi trascinare dal tosaerba.
- Prestare la massima attenzione quando si tira il tosaerba verso di sé.
- Spegnere il motore se è necessario inclinare il rasaerba per il trasporto, quando si attraversano aree diverse non coperte dall'erba e quando lo si trasporta in un'altra area da tagliare.

- Non azionare mai il tosaerba con protezioni difettose o senza un dispositivo di sicurezza, come un deflettore o un sacco di raccolta dell'erba non installato.
- Avviare il motore con l'interruttore acceso, con cautela come indicato e con i piedi ben lontani dalla lama.
- Non inclinare il tosaerba quando si avvia il motore.
- Avviare il motore su una superficie piana senza ostacoli o erba troppo alta.
- Non mettere le mani o i piedi sotto le parti rotanti.
- Quando si lavora sul sacco di raccolta o sul condotto di espulsione, spegnere il motore.
- Non sollevare o trasportare mai un tosaerba con il motore acceso.
- Durante il taglio, mantenere sempre una distanza di sicurezza dalla lama rotante. Questa distanza è la lunghezza del manubrio.
- Dopo un guasto, arrestare immediatamente il motore, non continuare a tagliare, portare la macchina presso un centro di assistenza autorizzato e chiedere a personale qualificato di eliminare il problema.

Rischi residuali

Anche se si utilizza questo prodotto in conformità a tutti i requisiti di sicurezza, i potenziali rischi di lesioni e danni rimangono.
I seguenti pericoli possono sorgere nella struttura e nel design di questo prodotto.
- Ci sono conseguenze negative per la salute derivanti dall'emissione di vibrazioni se il prodotto viene utilizzato per lunghi periodi di tempo o non adeguatamente gestiti e adeguatamente mantenuti.
- Ci sono rischi di lesioni e danni alla proprietà a causa di accessori o rotture dovute all'impatto improvviso con oggetti nascosti
quando si utilizza il taglio.
- Rischio di lesioni a persone e cose a causa di oggetti proiettati dal rasaerba durante il taglio.
- L'uso prolungato di questo prodotto espone l'operatore a vibrazioni e può provocare la cosiddetta malattia del "dito bianco".
Per ridurre il rischio, indossare guanti e tenere le mani calde. Se uno qualsiasi dei sintomi della "sindrome del dito bianco"
si verifica, consultare immediatamente un medico. I sintomi del "dito bianco" includono intorpidimento, perdita di sensibilità, formicolio,
formicolio e dolore, perdita di forza, cambiamenti di colore o condizioni della pelle. Questi sintomi di solito compaiono sulle dita, mani o polsi. Il rischio aumenta alle basse temperature.

Uso ammesso

Questo rasaerba è progettato per il taglio dell'erba naturale. Ogni altro utilizzo è vietato.
È adatto solo per uso privato in giardino o altri tipi di terreno erboso. I tosaerba progettati per terreni o giardini privati sono quelli utilizzati per la manutenzione di aree erbose e prati privati e non devono essere utilizzati in aree pubbliche, parchi, impianti sportivi, aree agricole o forestali.
Usi diversi da quelli ammessi possono portare alla decadenza della garanzia per uso improprio.

Simboli

Attenzione

Leggere il manuale di istruzioni

Rischio relativo alla proiezione di oggetti durante l'uso, mantenere le altre persone a distanza

Attenzione alle lame. Esse continuano a ruotare anche a motore spento. Rimuovere il dispositivo di disabilitazione prima di effettuare interventi di manutenzione

Non toccare le parti caldi accessibili

Non toccare le lame rotanti

Indossare occhiali protettivi e protezioni acustiche

Non avviare su di un pendio

DESCRIZIONE

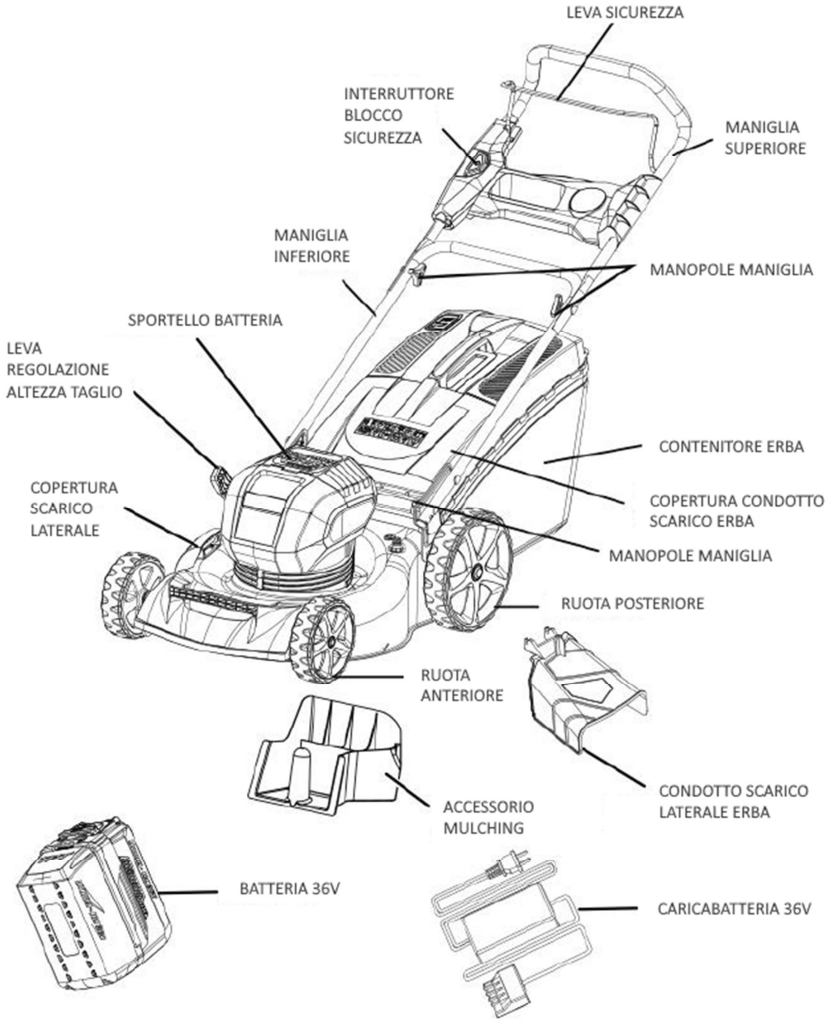

DATI TECNICI

RASAERBA A BATTERIA

Modello: EZ40VTDE46N
Tensione: 36V – 40V
Tempo di ricarica completa: 3 ore (con batteria 4.0 Ah(
Velocità (non in fase di taglio): 2800/3300 giri/min
Ampiezza di taglio: 457mm
Capacità contenitore erba: 60l
Regolazioni altezze di taglio: 6, da 2,5 a 7,5 cm
Funzioni: 3 in 1 (mulching, scarico laterale e con raccolta dell'erba nel contenitore)
Peso (inclusa batteria 4.0 Ah): 28 kg
Livello di potenza sonora: 94 dB(A)
Livello di pressione sonora: 88,4 dB(A) K=db(A)
Vibrazione: 2,2 m/s^2 K=1,5 m/s^2

MONTAGGIO

Montaggio e regolazione della maniglia

ATTENZIONE
Piegare o aprire la maniglia in modo improprio può danneggiare i cavi, causando una condizione di funzionamento non sicura.
• Non danneggiare i cavi quando si piega o si apre la maniglia.
• Se un cavo è danneggiato, contattare un rivenditore autorizzato per l'assistenza.

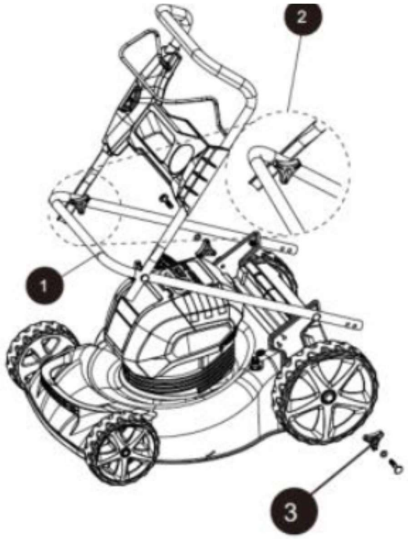

Per sollevare il gruppo maniglia:
• Tirare verso l'alto e all'indietro la maniglia inferiore (1) fino a quando non è allineata con la posizione del foro del supporto del braccio e dell'alloggiamento del tosaerba.
• Per fissare la maniglia inferiore (1) in posizione, bloccare la vite inferiore (3).
• Aprire i blocchi delle camme superiori (2).
• Tirare verso l'alto e all'indietro la maniglia superiore per sollevarla in posizione di funzionamento.
• Per fissare la maniglia superiore in posizione, chiudere i fermi delle camme superiori (2).
NOTA: Se la maniglia superiore è allentata o separata dalla maniglia inferiore, serrare le manopole sui blocchi della maniglia superiore ruotandole in senso orario.

Montaggio del contenitore raccoglierba

• Sollevare lo sportello di scarico posteriore (1).
• Sollevare il gatto d'erba per la maniglia (2) e posizionarlo sotto lo sportello di scarico posteriore in modo che i ganci (3) del sacco siano in sede sull'asta dello sportello (4).
• Sbloccare lo sportello di scarico posteriore. Se installati correttamente, i ganci del sacco di raccolta si estenderanno attraverso le aperture sullo sportello di scarico posteriore.
NOTA: quando si utilizza il raccoglierba, non installare il deflettore di scarico laterale o l'accessorio mulching.

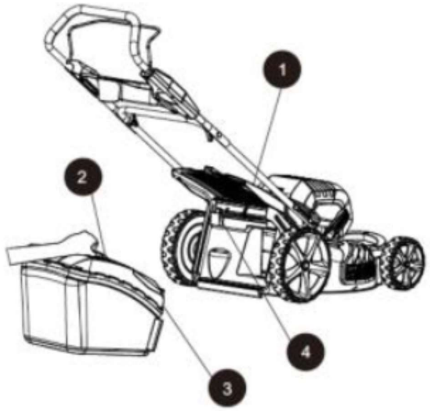

Montaggio dell'accessorio per scarico laterale dell'erba

• Sollevare il coperchio dello scarico laterale (1).
• Allineare le scanalature (2) sullo scivolo di scarico (3) con i perni (4) sul lato inferiore
del coperchio di scarico (1).
• Abbassare lo scivolo di scarico finché i ganci sul piatto di taglio non sono fissati nelle aperture dello scivolo di scarico.
• Rilasciare il coperchio dello scarico laterale.
NOTA: quando si utilizza lo scarico laterale, non installare il sacco di raccolta dell'erba. Verificare che il tappo di pacciamatura sia installato.

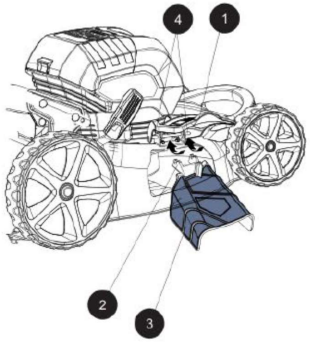

Montaggio della batteria

• Sollevare e tenere sollevato lo sportello della batteria.
• Allineare la batteria con la porta della batteria del tosaerba.
• Accertarsi che il pulsante di rilascio della batteria scatti in posizione e che la batteria sia completamente inserita e fissata nel tosaerba prima di iniziare l'utilizzo.
• Se la macchina non verrà utilizzata immediatamente, rimuovere la batteria.

Rimozione della batteria
Rilasciare la leva della staffa per arrestare il tosaerba.
• Premere il pulsante di rilascio della batteria (3) sul rasaerba. Aprire lo sportello della batteria.
• Rimuovere la batteria dal tosaerba.

UTILIZZO DEL PRODOTTO

Avviamento e spegnimento del rasaerba
PER AVVIARE IL MOTORE:
• Aprire lo sportello della batteria.
• Inserire la batteria.
• Tenere premuto il pulsante di blocco di sicurezza
(1).
• Tirare la leva (2) verso la maniglia per avviare il tosaerba e rilasciare il pulsante.
PER FERMARE IL MOTORE:
• Rilasciare la leva 2

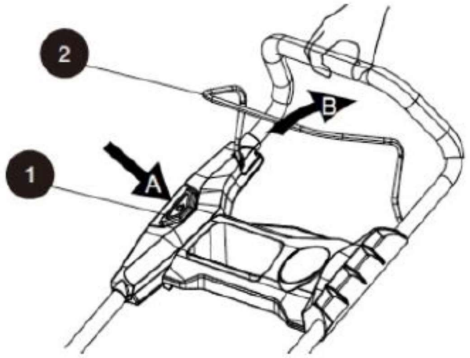

SOFT START
Questo tosaerba LI ION è dotato di una funzione di "avvio graduale". All'avvio iniziale, il rasaerba impiegherà ca. 3 secondi per raggiungere la massima velocità. Se il tosaerba non si avvia inizialmente: rimuovere la batteria e controllare sotto il piatto del tosaerba per assicurarsi che non ci siano ostacoli alla lama e che la lama possa girare liberamente a mano. Anche una piccola quantità di erba all'avvio impedirà alla "partenza morbida" in soft start di accendere il tosaerba.
ATTENZIONE
Non tentare di ignorare il funzionamento del pulsante di blocco di sicurezza o della leva di sicurezza.
ATTENZIONE
Il funzionamento di qualsiasi tosaerba può provocare la proiezione di oggetti estranei negli occhi, che possono causare gravi danni. Indossare sempre occhiali protettivi durante il funzionamento del tosaerba e durante qualsiasi regolazione o riparazione.
ATTENZIONE
Assicurarsi che altre persone e animali domestici rimangano ad almeno 100 piedi (30 m) di distanza quando il tosaerba è in uso.

ISPEZIONARE L'AREA DI TAGLIO
Rimuovere tutte le pietre, bastoncini, fili, ossa e altri detriti che potrebbero essere proiettati dalla rotazione della lama.

Regolazione dell'altezza di taglio

Al momento della spedizione, le ruote del tosaerba sono impostate su una posizione di taglio bassa. Prima di utilizzare il tosaerba per la prima volta, sollevate la posizione di taglio all'altezza più adatta al

prato. Il prato medio dovrebbe essere avere un'altezza tra 2,5 e 5 cm (1 "e 2") durante i mesi freddi e tra 5 e 7,5 cm (tra 2 "e 3") durante i mesi caldi.

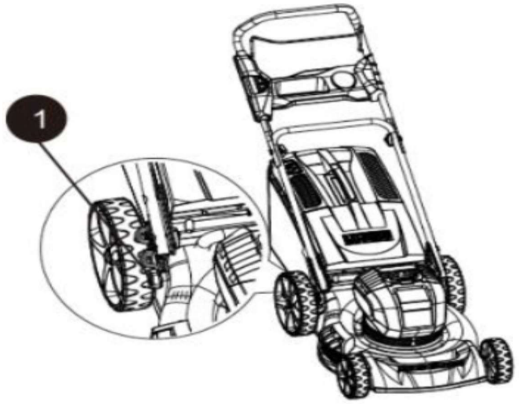

Misurazione pendenza
ATTENZIONE
Le pendenze sono un fattore importante correlato agli incidenti che comportano scivolamenti e cadute, che possono provocare gravi lesioni. L'utilizzo del tosaerba su un pendio richiede un'attenzione particolare. Se non ci si sente sicuri su un pendio, non falciarlo. Per la propria sicurezza, utilizzare il misuratore di pendenza incluso in questo manuale per misurare le pendenze prima di utilizzare l'unità su un'area in pendenza o collinare.
• Falciare lungo la superficie di un pendio e mai su e giù. Prestare estrema cautela quando si cambia direzione su un pendio.
• Fare attenzione a buche, solchi, rocce, oggetti nascosti o dossi che potrebbero causare uno scivolamento o un inciampo. L'erba alta può nascondere ostacoli.
• Adottare un'andatura sicura. Se ci si sente come se si stesse perdendo l'equilibrio, rilasciare immediatamente la maniglia di controllo della lama / motore. La lama smetterà di ruotare entro 3 secondi.
• Non falciare in prossimità di scarpate, fossati o argini, perché si potrebbe perdere l'equilibrio o l'appoggio.
• Non falciare una pendenza con un angolo maggiore di 15 °, come determinato utilizzando il misuratore di pendenza.
• Non falciare erba bagnata o umida. Un appoggio instabile può causare scivolamenti.
AVVERTIMENTO
Non falciare un pendio con un angolo superiore a 15 ° (un aumento di circa 2 1/2 piedi [0,75 m] ogni 10 piedi [3 m]). Falciare l'erba lungo la superficie di un pendio e mai su e giù.

CONSIGLI PER IL TAGLIO
NOTA: una lama affilata migliorerà notevolmente le prestazioni del tosaerba, specialmente quando si taglia erba alta. Assicurarsi di controllare la lama e di affilarla almeno una volta all'anno, come descritto nella sezione Manutenzione.
• Verificare che il prato sia privo di sassi, bastoncini, fili e altri oggetti che potrebbero danneggiare le lame o il motore. Questi oggetti potrebbero essere proiettati accidentalmente dal tagliaerba in qualsiasi direzione e potrebbero causare gravi lesioni personali all'operatore e ad altri. Per evitare

scosse elettriche, non azionare il tosaerba in condizioni di umidità o bagnato.
• Non falciare in cerchio. Procedere in avanti e indietro sul prato.
• Quando si taglia l'erba folta, ridurre la velocità di marcia per consentire un taglio più efficace e un corretto scarico del falciato.
• Tagliare sempre un terzo o meno della lunghezza totale dell'erba. Il prato in media dovrebbe essere lungo da 2,5 a 5 cm circa durante i mesi freddi e da 5 cm a 8,3 cm durante i mesi caldi. Se c'è crescita, il prato dovrebbe essere tagliato in autunno.

CONSIGLI PER IL MULCHING (pacciamatura)
NOTA: ispezionare l'area in cui deve essere utilizzato il tosaerba e rimuovere tutti i sassi, bastoncini, fili, ossa e altri detriti che potrebbero essere scagliati dalla lama rotante.
• Rilasciare la leva della staffa per spegnere il tosaerba quando si attraversa un'area ghiaiosa (le pietre possono essere proiettate dalla lama).
• Impostare il tosaerba all'altezza di taglio più alta quando si falcia su terreni irregolari o su erbacce alte.
• Per una pacciamatura efficace, non tagliare l'erba bagnata, poiché tende ad attaccarsi alla parte inferiore del piatto, impedendo la corretta pacciamatura dell'erba tagliata. L'erba nuova o spessa può richiedere un taglio più stretto. La velocità al suolo deve essere adattata alle condizioni del prato. Se la falciatura è stata ritardata e l'erba è stata lasciata crescere più a lungo di 4 "(10 cm), falciare il prato due volte per ridurre l'altezza dell'erba a un massimo di 3 1/4" (8,3 cm).
• Camminare a un ritmo costante. Sovrapporre le file di taglio. Non lasciare che l'erba diventi troppo alta. Se l'erba diventa troppo lunga, iniziare dalla posizione di taglio più alta e lavorare fino all'altezza di taglio desiderata.
ATTENZIONE
Se si colpisce un oggetto estraneo, arrestare il motore e rimuovere la batteria. Ispezionare accuratamente il tosaerba per eventuali danni. Riparare eventuali danni prima di utilizzare il tosaerba. L'eccessiva vibrazione del tosaerba durante il funzionamento è un'indicazione di danno avvenuto. Ispezionare accuratamente il tosaerba e riparare eventuali danni prima di metterlo in funzione.

SVUOTARE IL CONTENITORE DELL'ERBA
• Fermate il tosaerba, lasciate che le lame si fermino completamente e rimuovete la batteria.
• Sollevare il coperchio dello scarico posteriore.
• Sollevare il sacco di raccolta dell'erba dalla maniglia per rimuoverlo dal tosaerba.
• Svuotare l'erba tagliata.
• Sollevare il coperchio di scarico posteriore e reinstallare il sacco di raccolta dell'erba come descritto in precedenza in questo manuale.

CURA E MANUTENZIONE

SOSTITUZIONE DELLA LAMA

ATTENZIONE
Proteggere sempre le mani indossando guanti pesanti e / o avvolgendo i bordi taglienti con stracci o altri materiali quando si esegue la manutenzione delle lame. Rimuovere SEMPRE la batteria durante la manutenzione o il trasporto del tosaerba.

RIMUOVERE LA BATTERIA
Indossando guanti imbottiti, incuneare un blocco di legno tra la lama e il piatto del tosaerba per evitare che la lama ruoti quando il bullone (1) viene rimosso.
• Utilizzando una chiave regolabile o una bussola da 27 mm, allentare il bullone (1) e rimuovere la lama (2). Girare il bullone in "SENSO ANTIORARIO" per allentarlo e in "SENSO ORARIO" per serrarlo.
• Rimuovere il bullone (1) e la lama (2).
• Per reinstallare la lama, posizionare la lama con i bordi taglienti verso il suolo. Montare il bullone come mostrato. Utilizzando una chiave o una bussola da 27 mm, ruotare il dado della lama in "SENSO ORARIO" per fissare la lama.
NOTA: assicurarsi di sostituire le parti nell'ordine esatto in cui sono state rimosse. Quando si installa la lama di taglio, verificare che sia installata con le estremità curve rivolte verso il piatto di taglio e non verso il suolo.

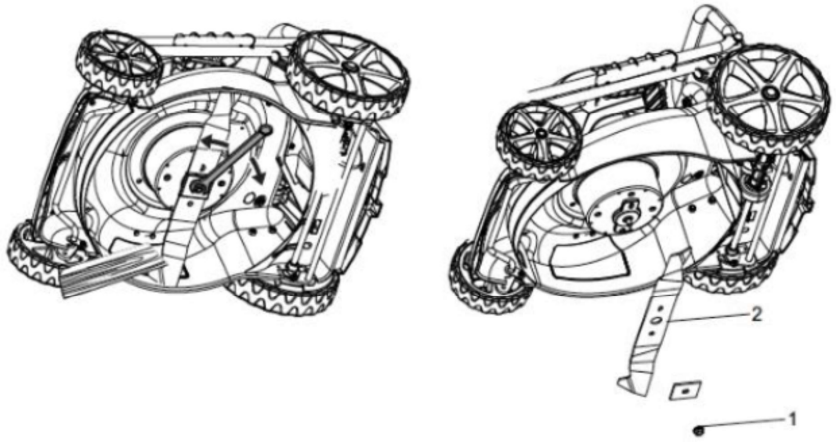

PULIZIA DEL RASAERBA

AVVERTIMENTO
Per ridurre il rischio di scosse elettriche, non esporre il tosaerba all'acqua. La parte inferiore del piatto del rasaerba deve essere pulita dopo ogni utilizzo, poiché si accumulano erba tagliata, foglie, sporco e altri detriti che causano ruggine e corrosione.
Rimuovere eventuali accumuli di erba e foglie sopra o intorno alla copertura del motore (non utilizzare acqua). Di tanto in tanto pulire il tosaerba con un panno asciutto. Se durante l'uso si accumulano detriti sul lato inferiore del tosaerba, arrestare il motore, scollegarlo dalla batteria, quindi inclinare il

tosaerba su un lato e raschiarlo utilizzando uno strumento appropriato.

ASSISTENZA E REGOLAZIONI

• Parti di ricambio identiche disponibili presso il produttore. Per ottenere parti di ricambio, l'uso di parti che non soddisfano le specifiche dell'apparecchiatura originale può portare a prestazioni improprie e può compromettere la sicurezza.
• Prima di pulire, riparare o ispezionare, verificare che la lama e tutte le parti mobili si siano fermate completamente. Rimuovere la batteria quando si effettuano regolazioni o quando una delle quattro ruote deve essere sollevata da terra.
• Tenere le maniglie asciutte, pulite e prive di olio e grasso.
• Per ridurre il rischio di incendio, mantenere il motore libero da erba, foglie e accumuli di detriti.
• Controllare frequentemente il corretto serraggio della lama e dei bulloni di montaggio del motore. Ispezionare visivamente la lama per rilevare eventuali danni (ad es. Piegata, incrinata o usurata).
• Per prestazioni migliori e più sicure, effettuare la manutenzione regolarmente. Mantenere la lama del tosaerba affilata e pulita. Le lame del tosaerba sono affilate e possono tagliare. Avvolgere le lame o indossare guanti e prestare particolare attenzione durante la manutenzione.
• Tenere serrati tutti i dadi, i bulloni e le viti per essere certi che l'apparecchiatura sia in condizioni di lavoro sicure.
• Non manomettere mai i dispositivi di sicurezza. Controllali regolarmente per verificarne il corretto funzionamento.
• Dopo aver colpito un oggetto estraneo, arrestare il motore. Ispezionare accuratamente il tosaerba per eventuali danni. Riparare eventuali danni prima di utilizzare il tosaerba.
• I componenti del raccoglierba, la copertura dello scarico e la protezione per il sentiero sono soggetti a usura e danni, che potrebbero esporre parti in movimento o consentire il lancio di oggetti. Come precauzione di sicurezza, controllare frequentemente questi componenti e sostituire immediatamente le parti che mostrano segni di usura o che sono incrinate o rotte. Utilizzare solo parti del produttore dell'attrezzatura originale.
• Quando non è in uso, riporre il tosaerba al chiuso, in un'area asciutta e fuori dalla portata dei bambini.

RISOLUZIONE PRINCIPALI PROBLEM

Il rasaerba non parte.
- Provare a caricare la batteria; se non tiene la carica o è danneggiata, sostituirla con una identica.
- Controllare che l’interruttore ON/OFF funzioni (in caso contattare l’assistenza per la riparazione/sostituzione).
- Rimuovere la batteria e controllare che il piatto di taglio non sia ostruito da erba secca, rami o simili
- Controllare il collegamento tra la batteria e il rasaerba: assicurarsi che la batteria sia correttamente posizionata

Taglio dell’erba irregolare.
- Controllare che l’area di taglio non sia troppo accidentata o ingombra di residui
- Verificare che l’altezza di taglio sia corretta ed eventualmente cambiarla

Mulching (pacciamatura) irregolare.
- Verificare di avere installato l’accessorio per il mulching (pacciamatura)
- E’ possibile che l’erba che si sta tagliando sia bagnata e si stia accumulando e fissando sul fondo del piatto di taglio, rendendo il movimento della lama difficile o impossibile. Attendere che l’erba da tagliare sia asciutta.

La spinta del rasaerba è difficoltosa
- Erba troppo alta con altezza di taglio regolata troppo in basso: correggere l’altezza di taglio
- Il contenitore dell’erba potrebbe essere carico di erbe pesanti e spesse, svuotarlo

Eccessivi rumori e vibrazioni durante l’uso del rasaerba
- L’albero motore potrebbe essere piegato/danneggiato: spegnere il motore, rimuovere la batteria, ispezionare ed eventualmente rivolgersi all’assistenza
- Lama non bilanciata/errato montaggio/danni alla lama. spegnere il motore, rimuovere la batteria, ispezionare e se è il caso rimontare, riaffilare o sostituire la lama. Eventualmente rivolgersi all’assistenza

Garanzia

Il produttore garantisce il prodotto contro i difetti di materiale e lavorazione per un periodo di 2 anni dalla data di acquisto dell'acquirente primario. La garanzia si applica quando il prodotto viene utilizzato come strumento domestico. La garanzia non si estende per guasti dovuti alla normale usura.

Il produttore si impegna a sostituire i pezzi di ricambio classificati come difettosi da un distributore designato. Il produttore declina ogni responsabilità per la sostituzione parziale o totale della macchina e / o per danni consequenziali.

La garanzia non copre guasti dovuti a:
• Manutenzione insufficiente.
• Assemblaggio, regolazione o funzionamento anomalo del prodotto.
• Parti di ricambio soggette ad usura.

Né la garanzia si estende a:
• Costo del trasporto e dell'imballaggio.
• L'uso dello strumento per scopi diversi da quelli per cui è stato progettato
• Uso e manutenzione della macchina secondo modalità non descritte nel manuale d'uso.

Come parte della nostra politica di miglioramento continuo del prodotto, ci riserviamo il diritto di alterare o modificare le specifiche senza preavviso. Di conseguenza, il prodotto può differire dalle informazioni qui contenute, ma qualsiasi modifica verrà implementata senza preavviso solo se classificata come un miglioramento della specifica precedente.

LEGGERE CON ATTENZIONE IL MANUALE PRIMA DELL'USO

Quando si ordinano parti di ricambio, si prega di citare il numero o il codice della parte, facendo riferimento alle immagini e ai numeri di riferimento contenuti nella parte iniziale di questo manuale. Conservare sempre la ricevuta di acquisto per tutto il periodo di garanzia. Senza di essa, nessuna garanzia sarà valida.

Per qualsiasi necessità riguardante la garanzia, parti di ricambio o indicazioni d'uso è possibile contattare direttamente il Rivenditore presso il quale il prodotto è stato acquistato, entro i 2 anni previsti di Garanzia legale.

In alternativa, assistenza è possibile utilizzare questo link:

https://services.swap-europe.com/contact

E' necessario creare un "ticket" tramite questa piattaforma in questo modo:

- Accedi o crea il tuo account
- • Inserire il prodotto di riferimento
- • Scegliere l'oggetto della richiesta
- • Spiegare il problema

- • Allegare questi file: la fattura o lo scontrino fiscale, l'immagine della targhetta (numero di serie), l'immagine del ricambio che serve (ad esempio: pin sulla spina del trasformatore che si sono staccati)

E' anche possibile sottoscrivere un'estensione della garanzia a 1 anno, seguendo questa procedura:
• Connettersi al link precedente
• Inserire i dati di contatto
• Registrare il proprio prodotto con:
o Il riferimento
o Il numero di serie
o La data di acquisto
• Generare automaticamente il certificato di garanzia PDF e stamparlo.

ATTENZIONE: TRASPORTO BATTERIE AL LITIO
Trasportare la batteria in conformità con le disposizioni e le normative locali e nazionali.
Seguire tutti i requisiti speciali sull'imballaggio e l'etichettatura durante il trasporto di batterie da parte di terzi. Assicurarsi che nessuna batteria possa entrare in contatto con altre batterie o materiali conduttivi durante il trasporto proteggendo i connettori esposti con tappi o nastri isolanti non conduttivi. Non trasportare batterie rotte o che presentano perdite. Verificare con la società di spedizioni per ulteriori consigli.

GB / DECLARATION OF CONFORMITY CE

BUILDER SAS

ZI, 32 rue Aristide Bergès – 31270 Cugnaux - France

Tel: +33 (0)5.34.502.502 Fax: +33 (0)5.34.502.503

Declares that the machines:

CORDLESS LAWN MOWER

Model: EZ40VTDE46N

Serial No.:

have been designed in compliance with the following standards:

EN 60335-1:2012+A11+A13, EN 60335-2-77:2010, EN 62233:2008

EN 55014-1:2006+A1:2009+A2:2011, EN 55014-2:2015

And in accordance with the following directives:

Directive Machine 2006/42/EC

Directive EMC 2014/30/EU

Noise Directive 2000/14/EC Annex VI & Directive 2005/88/EC

Notified body

Intertek Testing & Certification Ltd. (Notified Body 0359)

Intertek Testin & Certification Ltd.
Davy Avenue, Knowhill, Milton Keynes, MK5 8NL
Telephone : +44 (0)1908 857777 Fax : +44 (0)1908 857830
Web : www.intertek.com

Sound power level: 94 dB(A)

The people name holding the technical file: Mr. Olivier Patriarca

Philippe MARIE / PDG

Cugnaux, **14-11-2018**